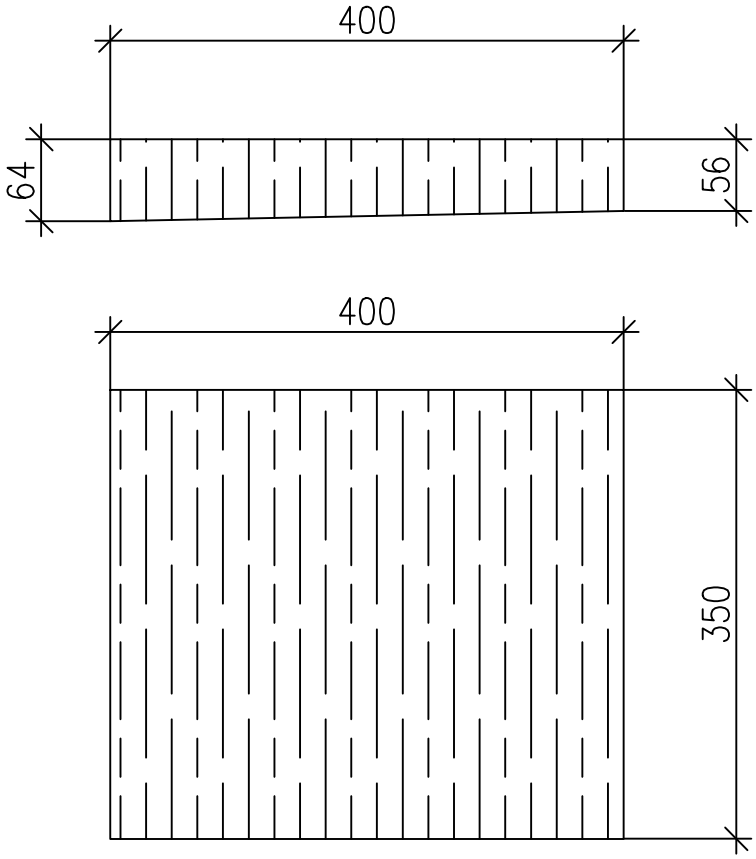

Изготовить 50 шт.

Изм.	Кол.уч.	Лист	№ док	Подпись	Дата
Разработал		Диль А.			11.02.15
Проверил		Струнков Ю.			11.02.15
нач. участка		Гаязов Р.			11.02.15

Южный участок Западного скоростного диаметра от транспортной развязки на пересечении с кольцевой автомобильной дорогой вокруг Санкт-Петербурга (нежилая зона «Предпортовая-2») до транспортной развязки на Канонерском острове. Центральный и Северный участки Западного скоростного диаметра (участок от транспортной развязки на Канонерском острове до транспортной развязки на пересечении с автодорогой Е-18 «Скандинавия»). IV очередь строительства ЗСД (от транспортной развязки в районе реки Екатерингофки до транспортной развязки в районе улицы Шкиперский проток)

Вантовый мост через Корабельный фарватер в устье реки Большая Нева.

Стадия	Лист	Листов
ИД	1	1

Схема деревянного упора

ООО "МЕГА ЯПИ"