Инв.N подл.	Подпись и дата	Взам.инв.N	СОГЛАСОВАНО

BE1.1

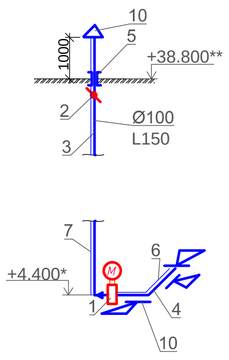

BE2.1

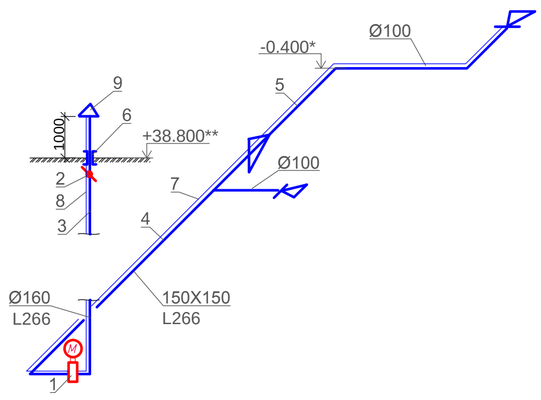

У1, У2

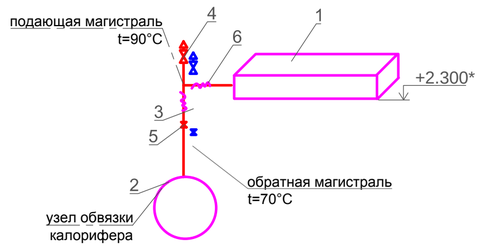

B12.1

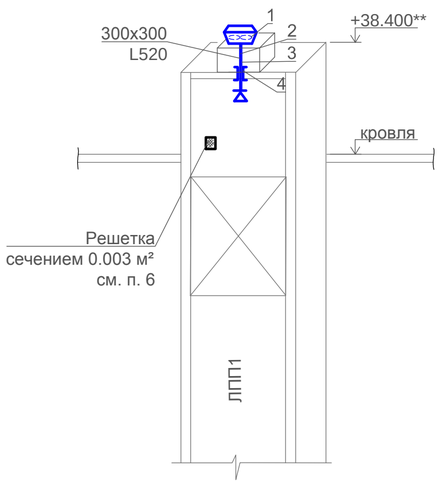

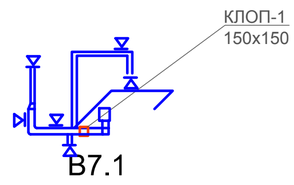

B7.1

B13.1

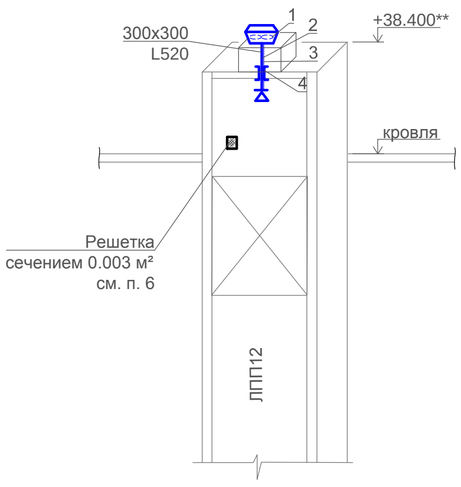

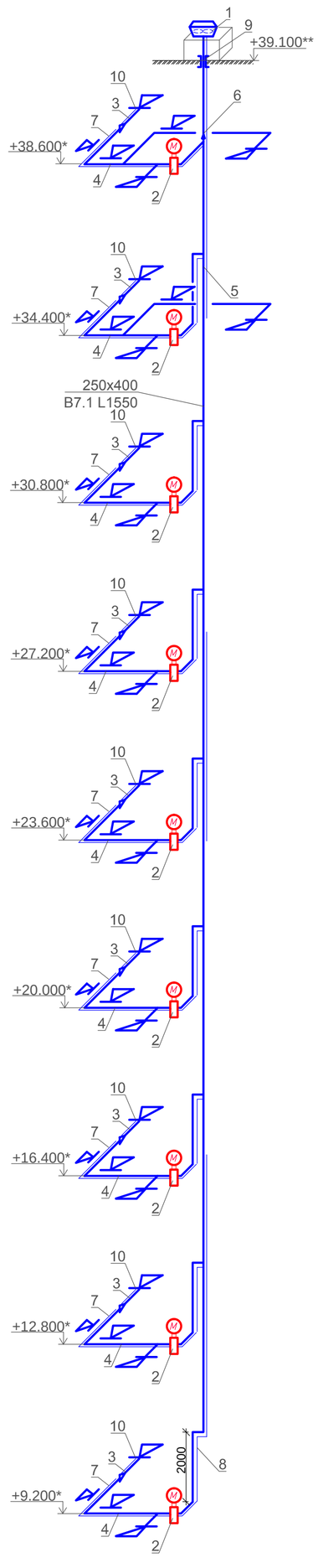

Поз.	Обозначение	Наименование	Кол.	Масса ед. кг	Приме-чание
		B12.1			
1	VRK 30/22-2E	Вентилятор крышный L=520	1		шт.
		м³/ч, P=300 Па, n=2730 об/мин			см. п. 5
		N=0,54 кВт			
2		Воздуховод из тонколистового			
		горячекатанного проката			
		по ГОСТ 19903-74			
		s=0,6 мм 300x300	5,2		м
3		Огнезащитный материал EI150			
		300x300	5,2		м
4	сер. 5.904-45	Узел прохода через кровлю			
		воздуховода Ø300			
		B13.1			
1	VRK 30/22-2E	Вентилятор крышный L=520	1		шт.
		м³/ч, P=300 Па, n=2730 об/мин			см. п. 5
		N=0,54 кВт			
2		Воздуховод из тонколистового			
		горячекатанного проката			
		по ГОСТ 19903-74			
		s=0,6 мм 300x300	5,2		м
3		Огнезащитный материал EI150			
		300x300	5,2		м
4	сер. 5.904-45	Узел прохода через кровлю			
		воздуховода Ø300			
		У1,У2			
1	Friko AD210W(220)	Воздушная завеса	2		шт.
		1020x350x225			
2		Узел обвязки калорифера	2		шт.
3		Труба UPONOR evalPEX Q&E	271		м
		Ø20x2,8			
4		Автоматический	4		шт.
		воздухоотводчик Ду20			
5		Вентиль Ду20, T=130, P=20бар.	4		шт.
6	Энергофлекс-Супер	Изоляция из вспененного	271		м
		полиэтилена толщиной 6мм			
7	Энергофлекс-Супер	Изоляция из вспененного	18		м
		полиэтилена толщиной 13мм			
8	ГОСТ 3262-75	Труба стальная	18		м
		водогазопроволная Ø20x2,8			

Поз.	Обозначение	Наименование	Кол.	Масса ед. кг	Приме-чание
		BE1.1			
1	КЛОП-1(60)-НО-МВ220	Клапан огнезадерживающий	1		шт.
	150x150(Фл)-Н	150x150			
2	Канал-КОЛ-К-100	Обратный клапан Ø100	1		шт.
3		Воздуховод из тонколистового			
		горячекатанного проката			
		по ГОСТ 19903-74			
		s=0,5 мм Ø100	41,3		м
4		s=0,5 мм 150x150	3,1		м
5	сер. 5.904-45	Узел прохода через кровлю	1		шт.
		воздуховода Ø100			
6		Огнезащитный материал EI30	3,1		
		150x150			м
7		Огнезащитный материал EI30			
		Ø100	41,3		м
8		Зонт Ø100	1		шт.
10		Решетка AMP 200x100	3		шт.
		BE2.1			
1	КЛОП-1(60)-НО-МВ220	Клапан огнезадерживающий	1		шт.
	150x150(Фл)-Н	150x150			
2	Канал-КОЛ-К-100	Обратный клапан Ø160	1		шт.
3		Воздуховод из тонколистового			
		горячекатанного проката			
		по ГОСТ 19903-74			
		s=0,5 мм Ø160	53,7		м
4		s=0,5 мм 150x150	10,1		м
5		s=0,5 мм Ø100	12,3		м
6	сер. 5.904-45	Узел прохода через кровлю	1		шт.
		воздуховода Ø160			
7		Огнезащитный материал EI30	3,1		
		150x150	10,1		м
		Ø100	12,3		м
8		Огнезащитный материал EI30			
		Ø160	53,7		м
9		Зонт Ø160	1		шт.
10		Решетка AMP 200x100	3		шт.
		B7.1			
1	VRK 56/40-4D	Вентилятор крышный L=1550	1		шт.
		м³/ч, P=300 Па, n=1340 об/мин			см. п. 5
		N=0,54 кВт			
2	КЛОП-1(60)-НО-МВ220	Клапан огнезадерживающий	8		шт.
	150x150(Фл)-Н	150x150			
3		Воздуховод из тонколистового			
		горячекатанного проката			
		по ГОСТ 19903-74			
		s=0,5 мм 100x100	11,2		м
4		s=0,5 мм 150x150	72,7		м
5		s=0,6 мм 250x400	38,8		м
6		s=0,6 мм 400x400	4,5		м
7		Огнезащитный материал EI30			
		100x100	11,2		м
		150x150	50,2		
8		Огнезащитный материал EI30			
		150x150	22,5		м
		250x400	38,8		м
		400x400	4,5		м
9	сер. 5.904-45	Узел прохода через кровлю	1		шт.
		воздуховода 400x400			
10		Решетка AMP 200x100	40		шт.

1. Подвесную приточную установку закрепить к перекрытию в конструкции подшивных потолков.
2. Проект разрабатывается арендатором.
3. * Размер уточнить при монтаже.
4. ** Размер для справок.
5. Крышный вентилятор в комплекте с монтажным стаканом и герметичным клапаном .
6. Наружные решетки см. СО раздел АР.

Изм.	Кол. уч.	Лист	№ док.	Подп.	Дата
ГАП		Иванов			03.2015
ГИП		Крысенков			
Разраб.		Соснина			08.2015

Заказчик: ООО "Доходный дом" — 04-03/15.ОВ

г.Москва, САО, ул. Ижорская, вл.13/19, корп.10

Офисно-деловой центр

Стадия	Лист	Листов
РД	20	

Аксонометрическая схема. BE1.1,BE2.1,У1-У5,B12.1,B13.1,B7.1

ООО "Архитектурно-строительная компания АКРО-М"

Копировал Формат A1