6.3

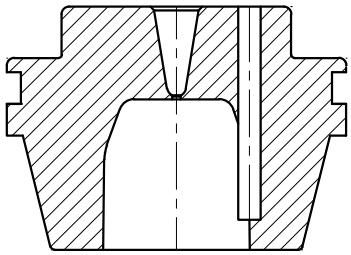

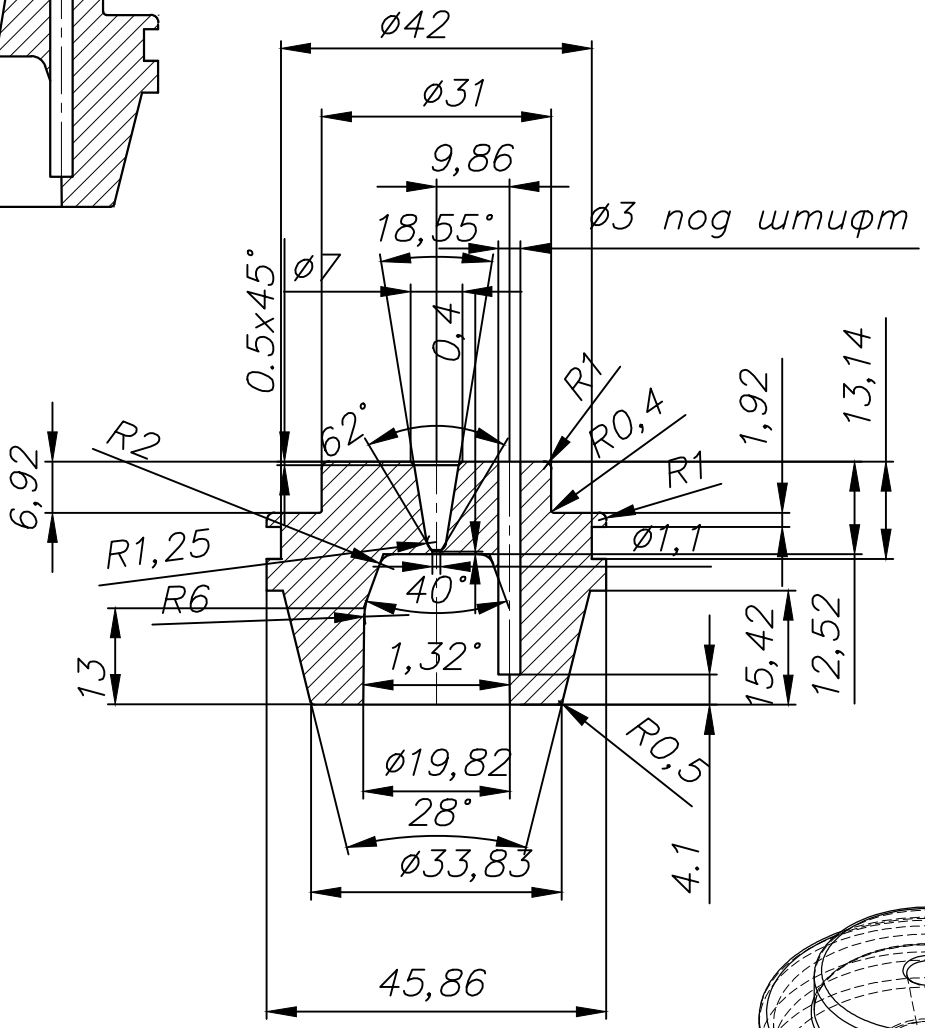

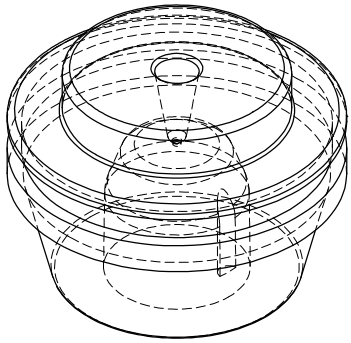

1. * Сопрячь с ответной деталью
2. Внутренние поверхности шероховатость 0,4
3. Острые кромки не притуплять!!!
4. Неуказанные размеры по 3D—модели
5. Неуказанные предельные отклонения по h12; H12; IT12/2
6. Установить штифт Ф3

2шт

Изм.	Лист	N докум.	Подп.	Дата	Черная 1	Лит.	Масса	Масштаб
Разраб.								
Пров.								
Т. контр.						Лист	Листов	
Н. контр.					20Х13			
Утв.								