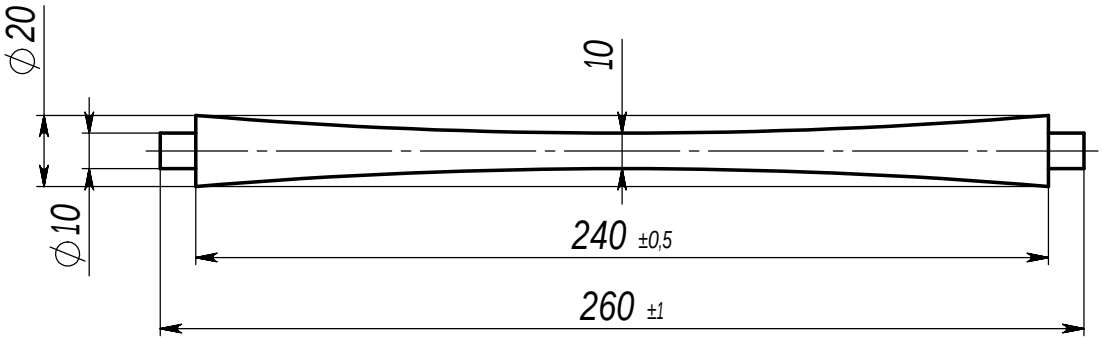

Кол-во: 3 шт.

Изм.	Лист	№ докум.	Подп.	Дата
Разраб.				
Пров.				
Т.контр				
Н.контр				
Утв.				

Клён

Лит.	Масса	Масштаб
	0.0	1:2
Лист	Листов 1	

Перв. прим

Справ.№

Подп. и дата

Инв. № подл.

Взам. инв. №

Подп. и дата

Инв. № подл.

Копировал Формат А4