01.000.000

Rz 20

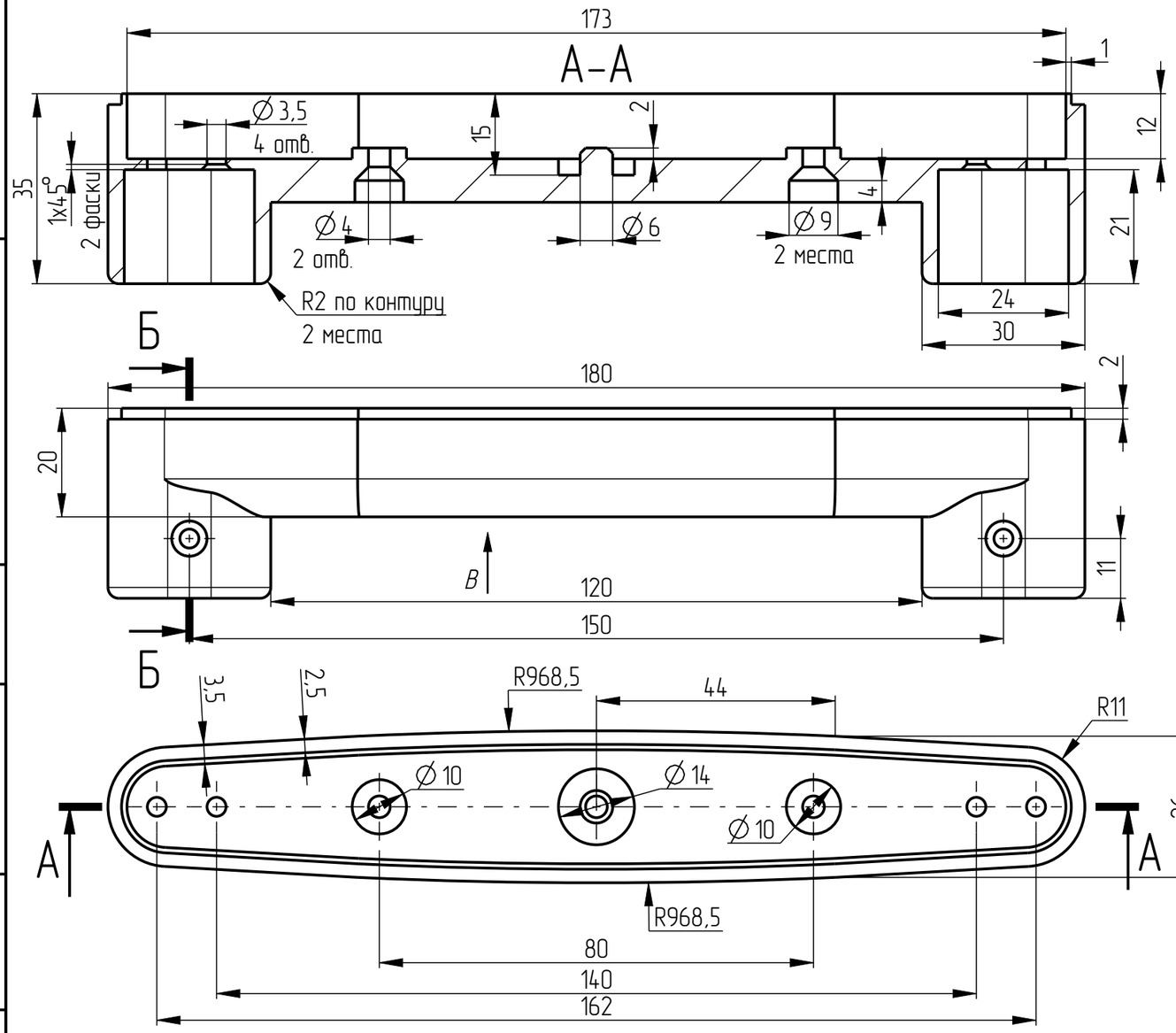

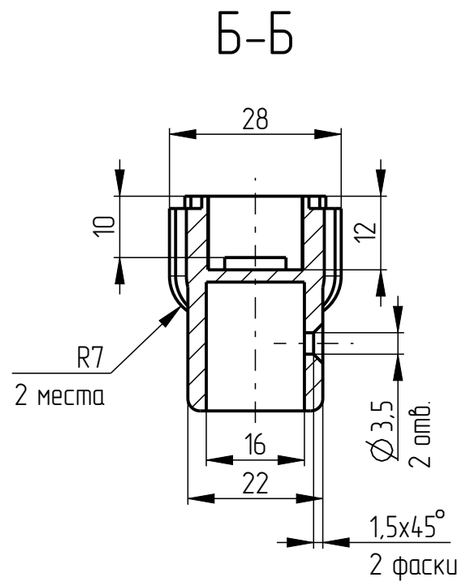

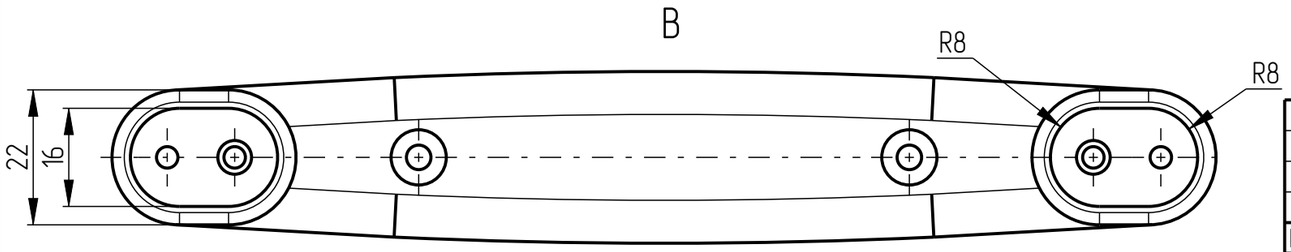

Изм	Лист	№ докум.	Подпись	Дата
Разраб.				
Пров.				
Т.контр.				
Н.контр.				
Утв.				

01.000.000

Ручка

Лит.	Масса	Масштаб
	0,1	1:1
Лист	Листов 1	

Сплав Д16 ГОСТ 4784-97

Перв. прим.

Справ. №

Подп. и дата

Инв. № дубл

Взам. инв. №

Подп. и дата

Инв. № подл.

Копировал

Формат: А3