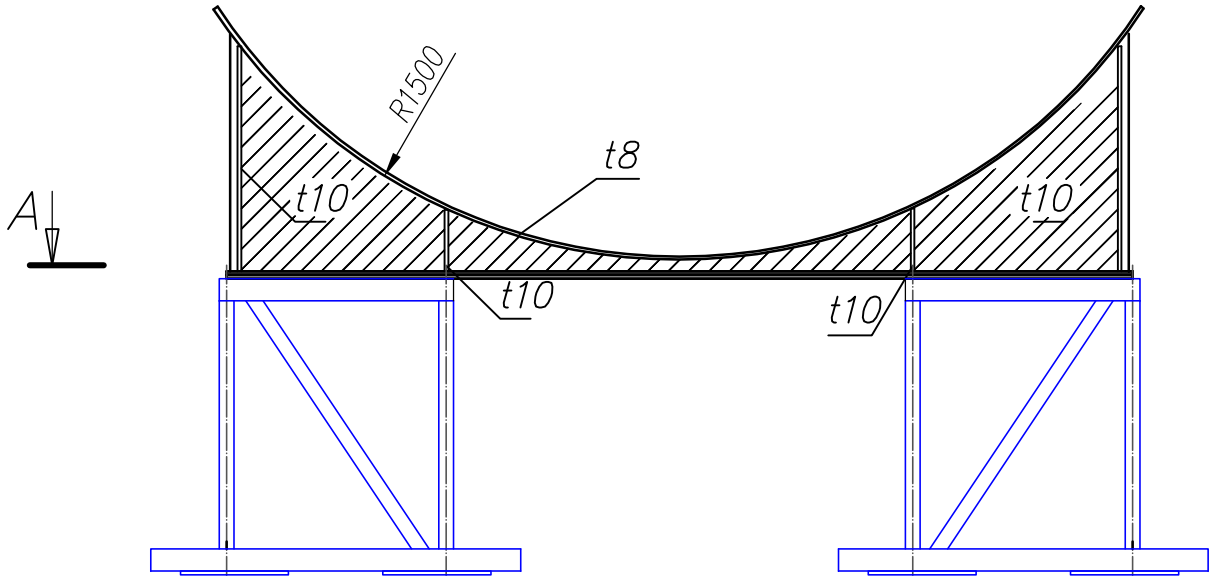

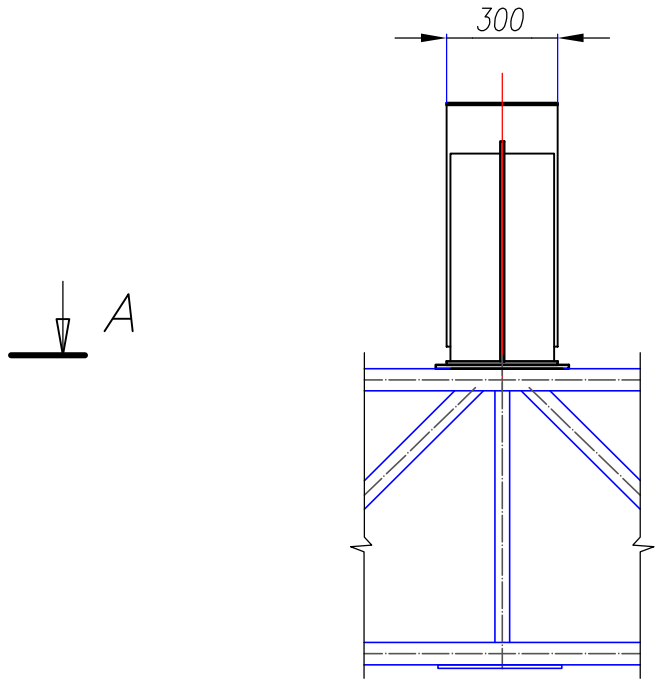

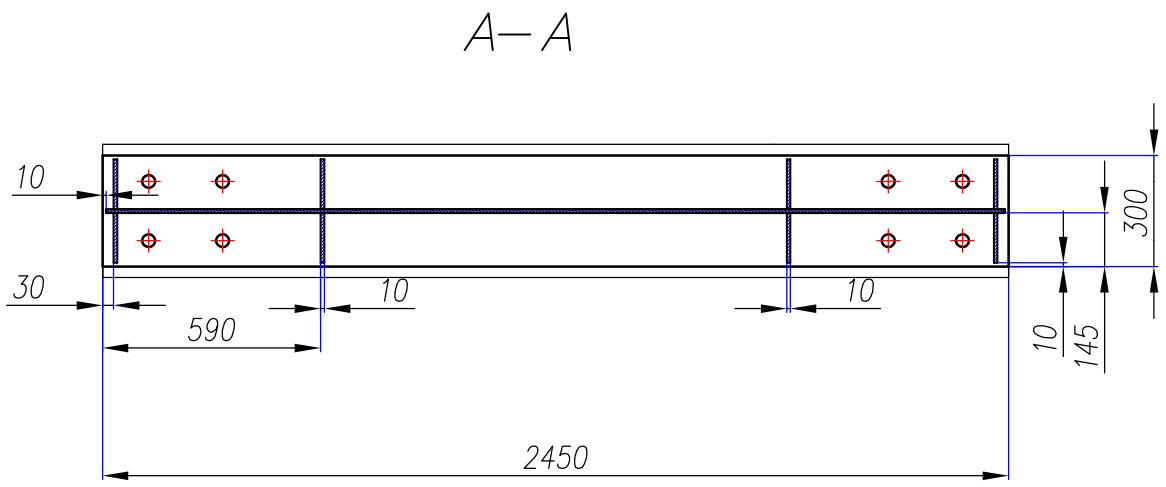

						0.000.000-00			
Изм.	Кол.уч.	Лист	№док.	Подпись	Дата				
Разработал		Майба				Опора	Стадия	Лист	Листов
Проверил									
ГИП									
Утвердил						Схема.	ООО "Рост ТЭК" г. Москва		
Н. контр.									

Согласовано

Взам. инв. №

Подп. и дата

Инв. № подл.