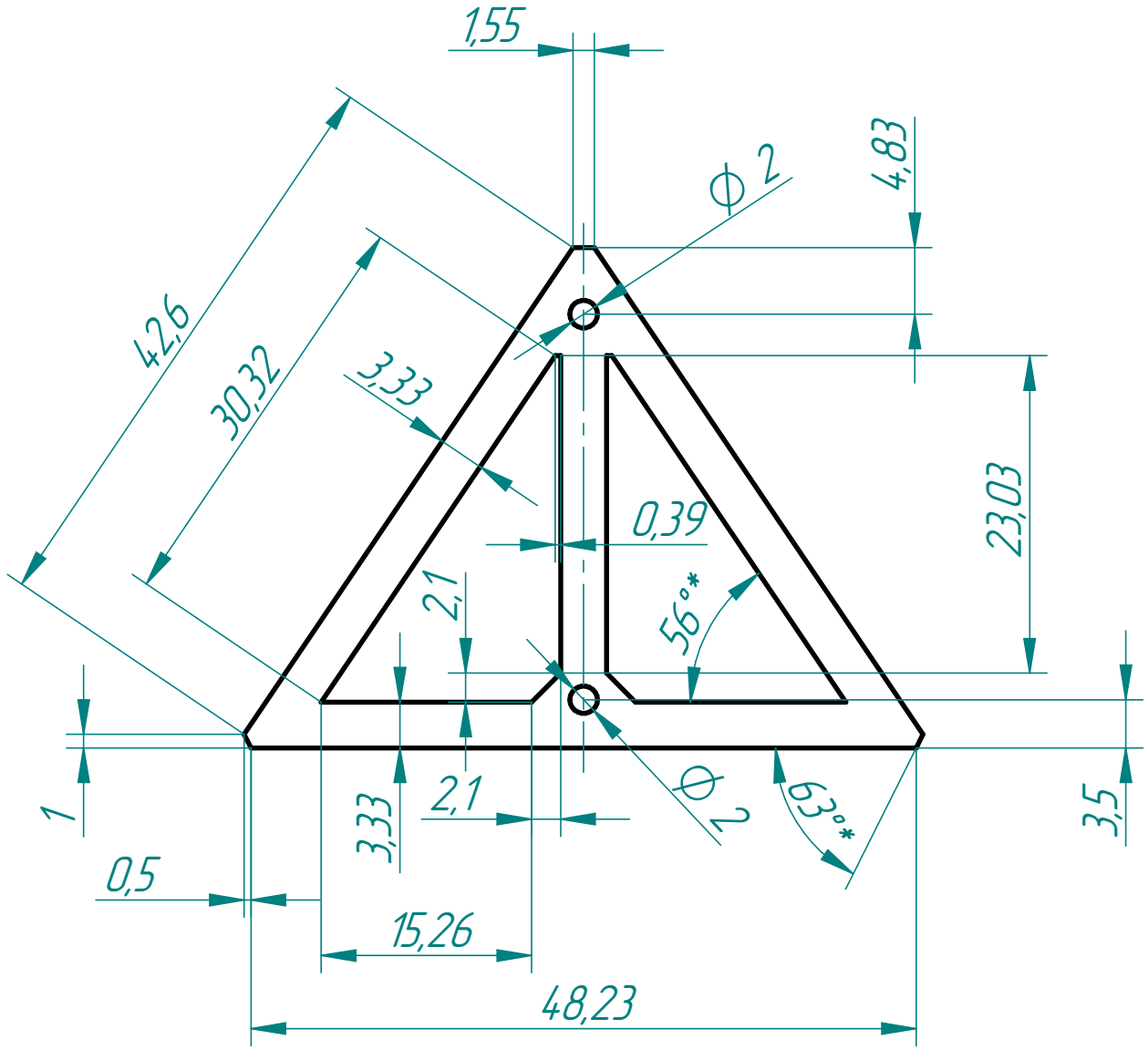

1. Толщина детали 1 мм.

Изм.	Лист	№ докум.	Подп.	Дата
Разраб.				
Пров.				
Т. контр.				
Н. контр.				
Утв.				

Шильдик

Латунь

Лит.	Масса	Масштаб
		2:1
Лист: 1	Листов: 1	

Перв. примен. | Справ. № | Подп. и дата | Инв. № дубл. | Взам. инв. № | Подп. и дата | Инв. № подл.

Копировал | Формат A4

SOLIDEDGE ACADEMIC COPY