Ra 6,3 (✓)

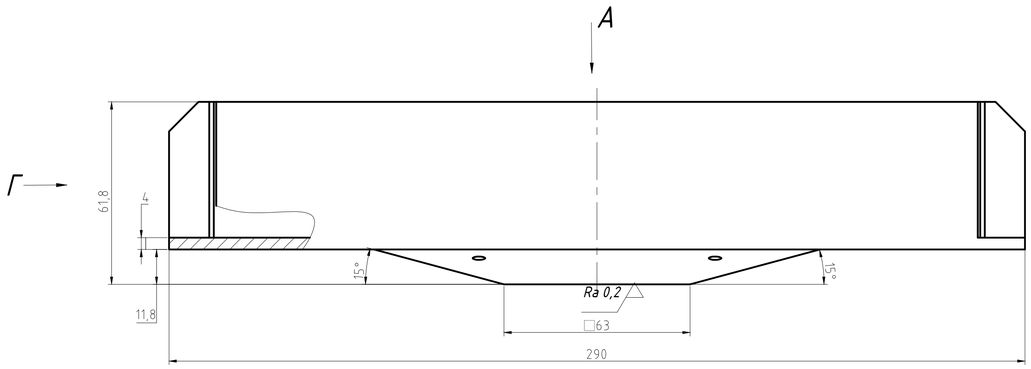

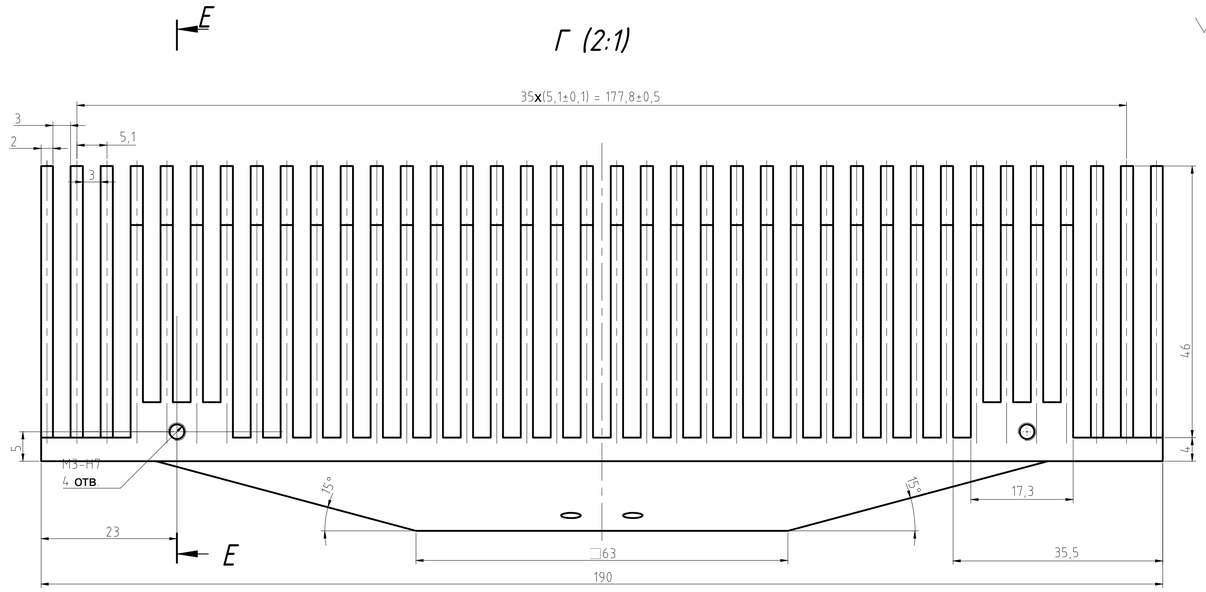

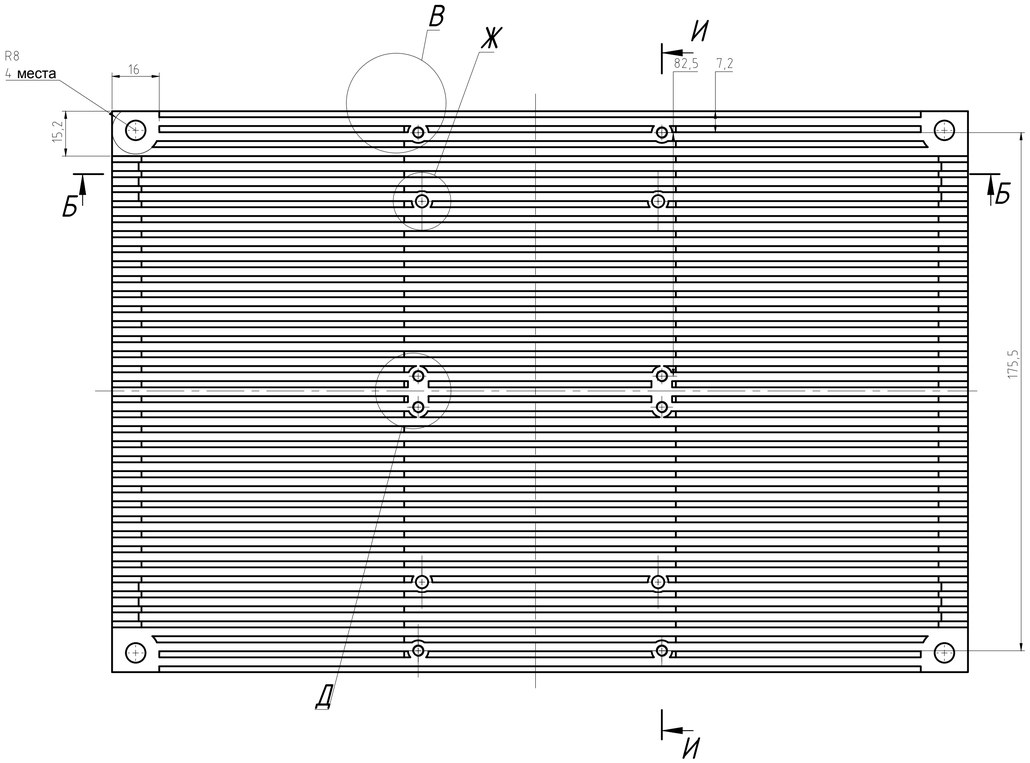

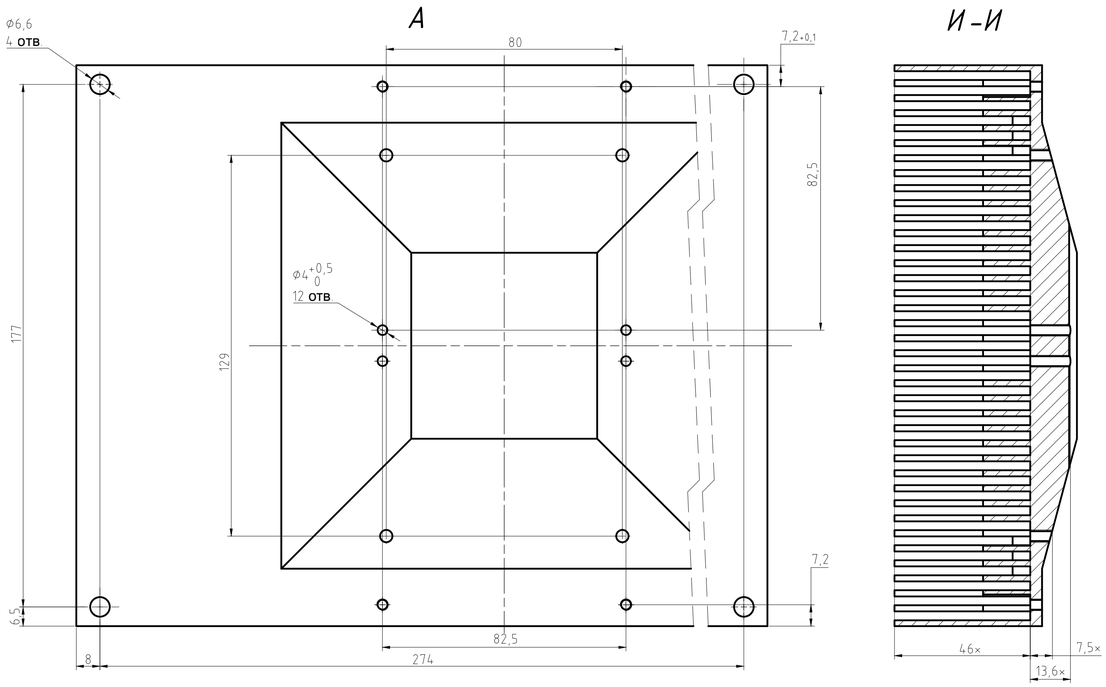

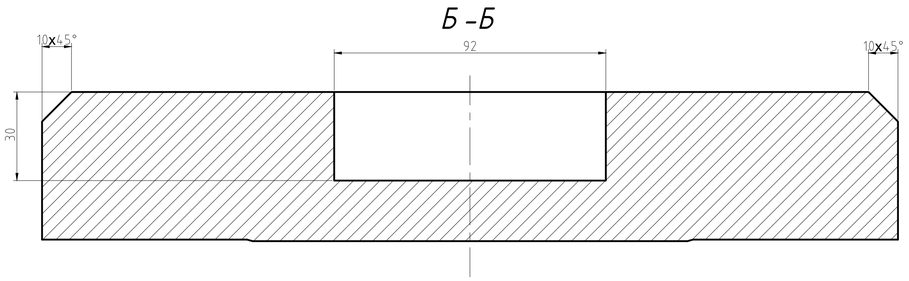

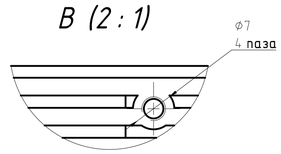

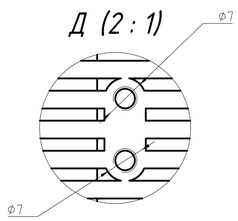

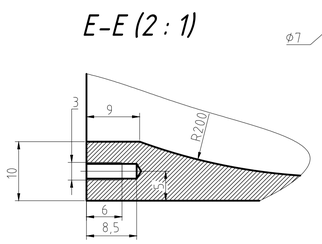

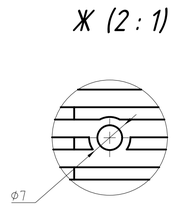

1. * Размеры для справок.
2. Неуказанные предельные отклонения валов – h12, отверстий – H12, остальных – IT12/2

Лист	№ докум.	Подп.	Дата	Радиатор	Лит.	Масса	Масштаб
Разраб.	Ушмаев					3.20 кг	1:1
Пров.	Кулаков				Лист	Листов 1	
Т. контр							
Н. контр	Семченкова			Сплав Д16Т ГОСТ4784-97			
Утв.	Петров						

Копировал

Формат А1

Перв. примен. | Справ. № | Подп. и дата | Инв. № дубл. | Взам. инв. № | Подп. и дата | Инв. № подл.