$\sqrt{6,3}(\sqrt{})$

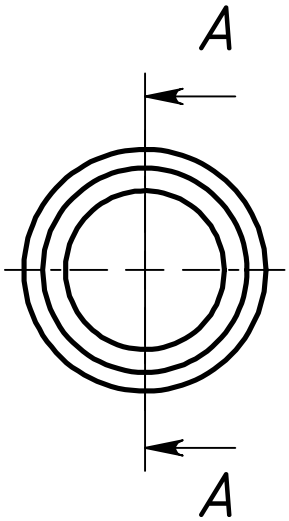

A–A

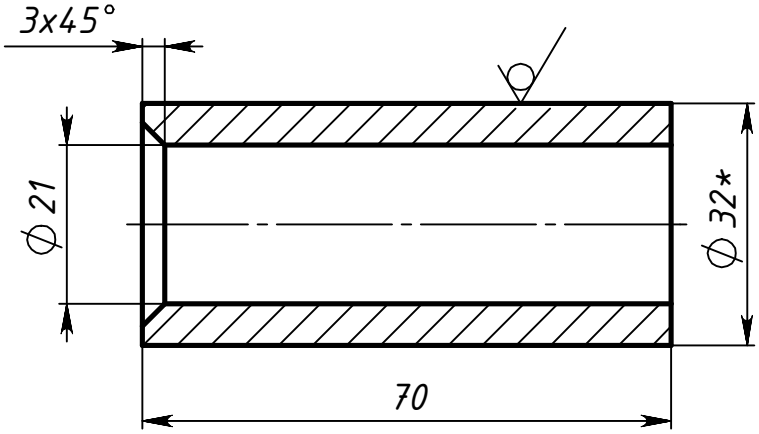

1. *Размеры для справок.
2. Неуказанные предельные отклонения размеров h14, H14, $\pm\frac{IT14}{2}$.
3. Острые кромки притупить.

							Масса	Масштаб
А4						Втулка	0.25	1:1
Разраб.								
Пров.							Лист:	Листов: 1
Т.контр						Круг 32-В ГОСТ 2950-88 / Ст35 ГОСТ 1050-88	ООО «Гео-Барьер»	
Н.контр								
Утв.								