Фм-1

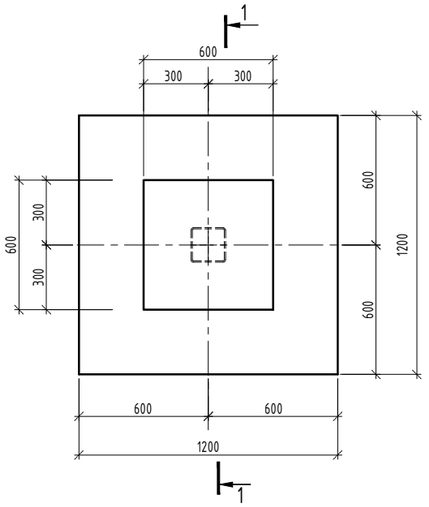

1-1

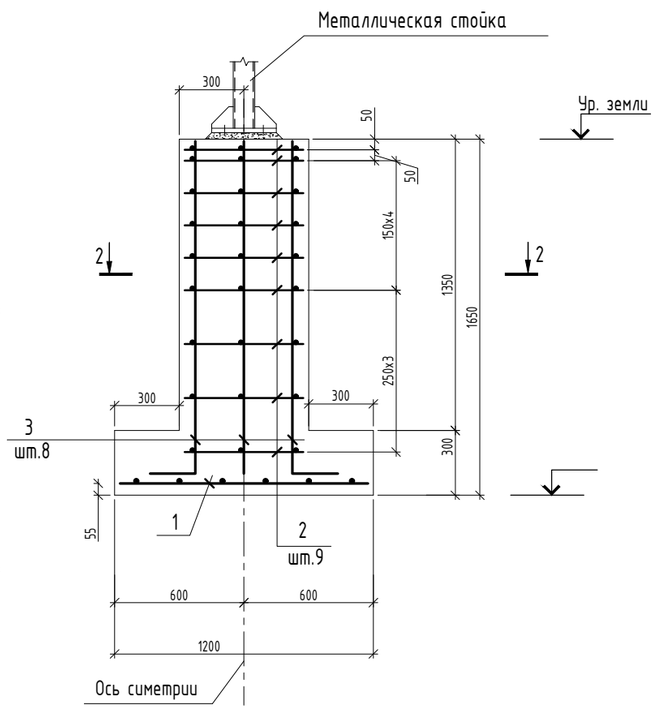

2-2

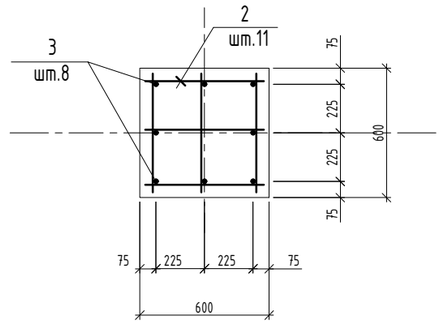

С1

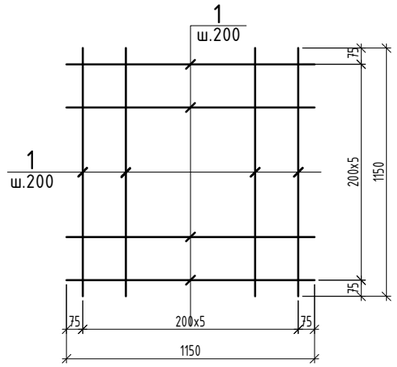

Фм-2

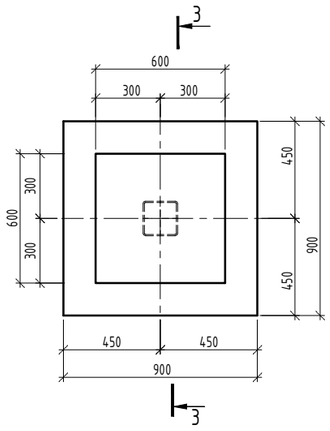

3-3

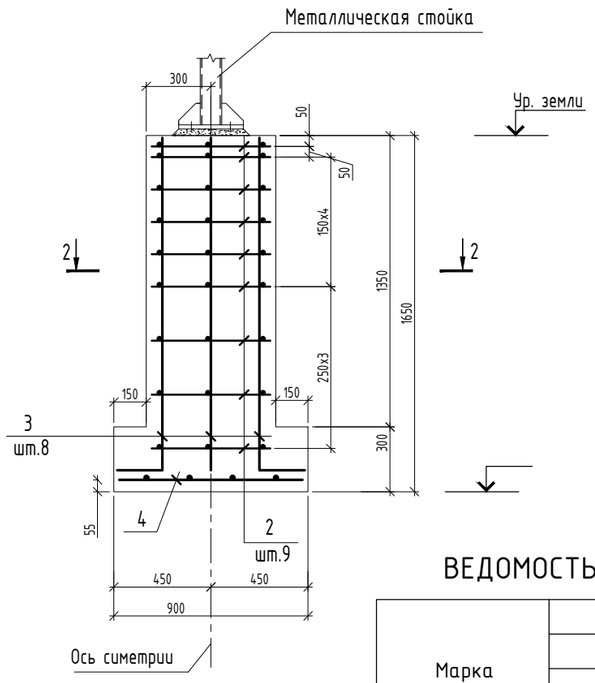

С2

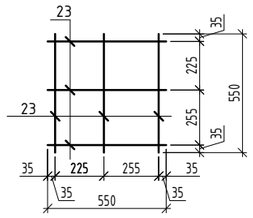

С3

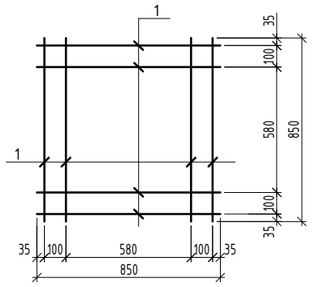

СПЕЦИФИКАЦИЯ НА ФУНДАМЕНТ Фм-1, Фм-2

Марка поз.	Обозначение	Наменование	Кол. шт	Вес кг	Примеч.
		Фм-1			
1		Сетка С1	1	8.52	8.52
2		Сетка С2	9	1.32	11,88
		Детали			
3*	ГОСТ 5781-82*	⌀ 12 AIII L=1740	8	1,55	12,4
		Материалы			
		Бетон кл.В25 F150 W4	0,92	$м^3$	
		Фм-2			
4		Сетка С3	1	4.24	4,24
2		Сетка С2	9	1.32	11,88
		Детали			
3*	ГОСТ 5781-82*	⌀ 12 AIII L=1740	8	1,55	12,4
		Материалы			
		Бетон кл.В25 F150 W4	0,73	$м^3$	

СПЕЦИФИКАЦИЯ НА СЕТКИ С1, С2, С3

Марка изд.	Поз. дет.	Наменование	Кол. шт.	Масса 1 дет. кг	Масса издел. кг
С1	1	⌀10AIII ГОСТ 5781-82* L=1150	12	0.71	8.52
С2	2	⌀8AI ГОСТ 5781-82* L=550	6	0.22	1.32
С3	3	⌀10AIII ГОСТ 5781-82* L=850	8	0.53	4.24

ВЕДОМОСТЬ ДЕТАЛЕЙ

Поз.	Эскиз
3	1525; 210

1. Фундаменты Фм-1, Фм-2 замаркированы на листе 9.
2. Узел установки стойки на анкерах HILTI и привязку анкеров см. лист 4
3. Позиции спецификации, отмеченные "*" см. ведомость деталей.
4. Размеры деталей даны по внутренним граням.
5. Сетки изготовлять с применением контактной сварки.
6. Работы по точечной сварки производить по ГОСТу 27387-87, использовать электрод марки С-42А ГОСТ 14111-90***

ВЕДОМОСТЬ РАСХОДА СТАЛИ (КГ) И ОБЪЕМ БЕТОНА ($М^3$)

Марка элемента	Изделия арматурные								Общий расход стали	Общий расход бетона кл. В25
	Арматура класса							Всего		
	AI			AIII			Итого			
	ГОСТ 5781-82*			ГОСТ 5781-82*						
	⌀6	⌀8	Итого	⌀10	⌀12	Итого			кг	$м^3$
Фм1 (шт. 2)		17,1	17,1	23,76	24,8	48,56	65,66	65,66	65,66	1,84
Фм2 (шт. 8)		95,04	95,04	33,92	99,2	133,12	228,16	228,16	228,16	5,9

Изм.	N док	N уч.	Лист	Подпись	Дата	ИНТР-КР			
ГИП		Климов			10.17	ТК "Бузланово Village"	Стадия	Лист	Листов
Разработал		Жукова			10.17		РП	10	
						Фундаменты Фм-1, Фм-2	ООО "Ин тре" www.intregroup.com		

Формат А2