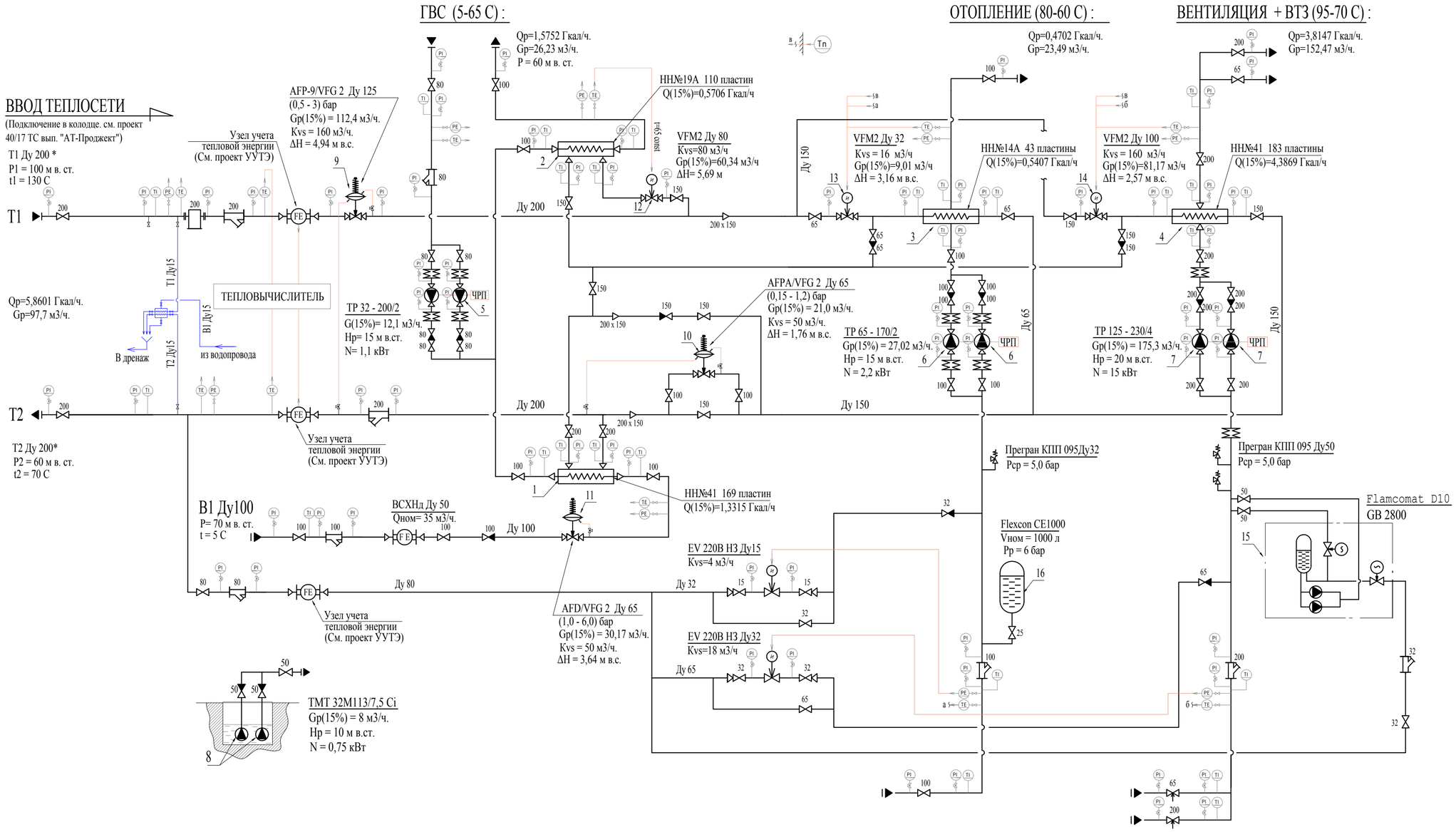

Примечания:
1. Данная схема дана для справки. Проект автоматизации и диспетчеризации ИТП выполняется отдельным томом.
2. Контроллер шкафа автоматики ИТП подключается в общую SCADA-систему Объекта по протоколу Bacnet IP.

Инд.	Дата		Отв.	Подп.
-	-			
-	-			
-	-			
0	27.10.2017	Первый выпуск.		

Изм.	Кол.уч.	Лист	№Док.	Подп.	Дата
Разраб.		Жерихин И.С.			01.18
Проверил		Полферов В.			01.18
ГИП		Полферов В.			01.18
Н.контроль		Кулагин А.			01.18

20170825/ПД-КА-БЭ-2-АК

по адресу: г. Москва, ул. Рочдельская, д. 15, стр. 35.

Автоматизация и диспетчеризация
Офисное здание на Трехгорной Мануфактуре

Стадия	Лист	Листов
Т	7	

Схема принципиальная.
Автоматизация ИТП.

TES Global
Total Engineering Systems

Согласовано
Дата
Подпись
Фамилия
N.отд.долж.
Взам. инв.No.
Подп. и дата
Инв.No. подл.

Копировал
Формат А2