ЛК.00.1500Х80.1.5.1.01.20

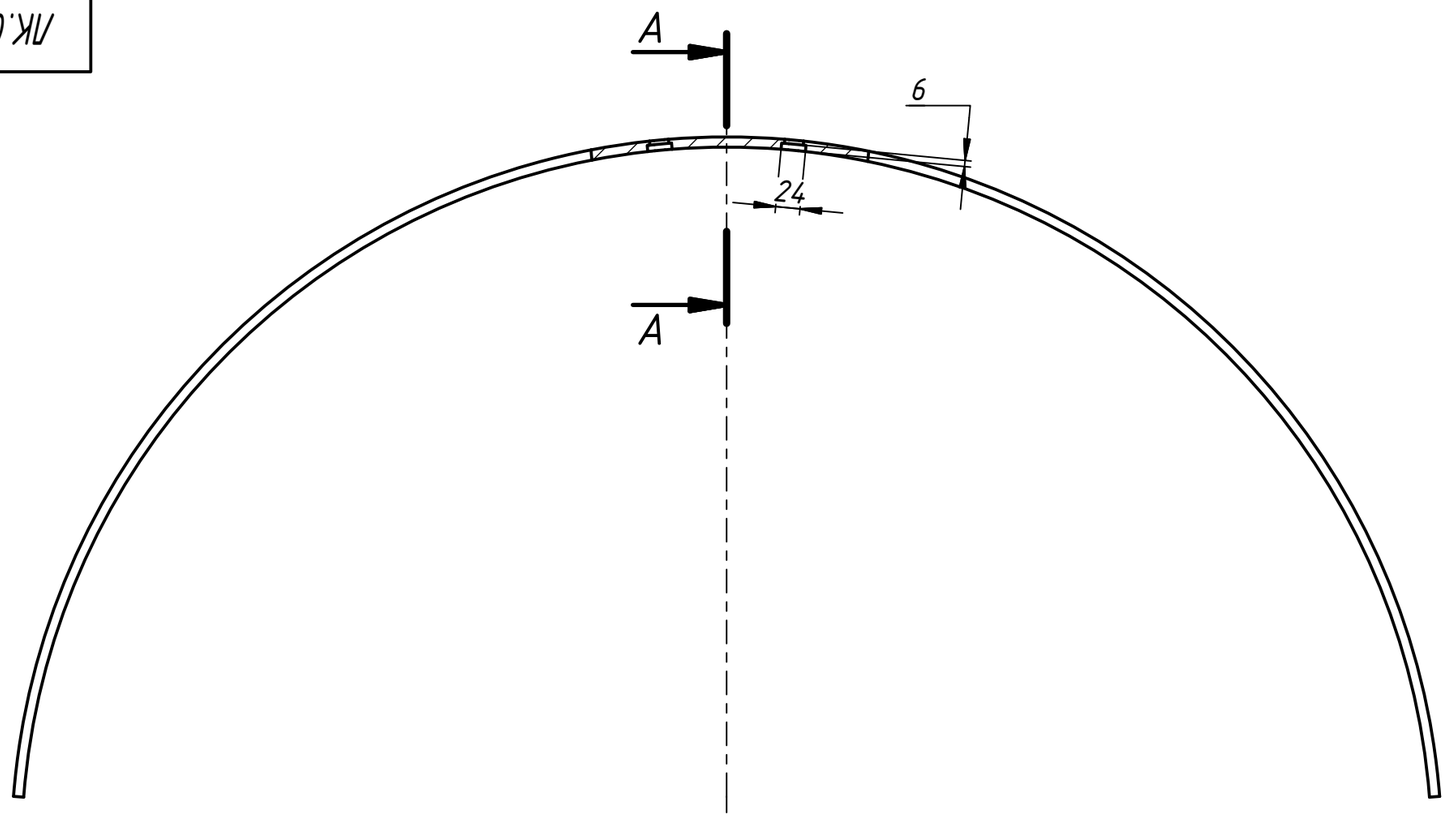

A–A (1:2)

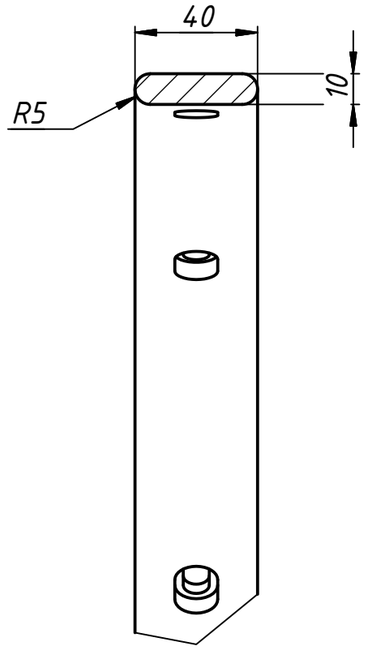

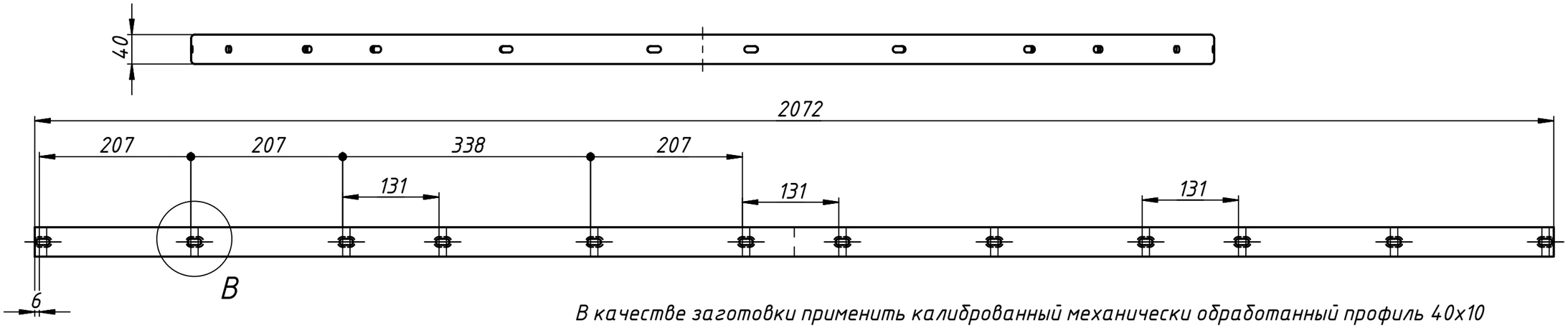

В качестве заготовки применить калиброванный механически обработанный профиль 40х10 Омутинского металлургического завода.

B (1:2)

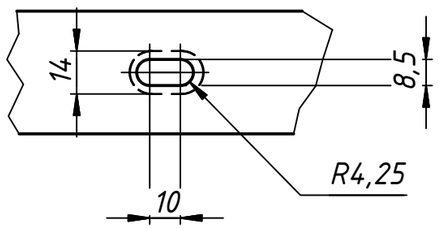

Изм.	Лист	№ докум.	Подп.	Дата	ЛК.00.1500Х80.1.5.1.01.20		
Разраб.		Павел		18.09.2018	Направляющая для шахтных дверей	Лит.	Масса: 5,9 / Масштаб: 1:6
Пров.						Лист	Листов 1
Т. контр.							
Нач.отд.							
Н. контр.							
Утв.							

Перв. примен. | Справ. № | Подп. и дата | Инв. № дубл. | Взам. инв. № | Подп. и дата | Инв. № подл.

Копировал | Формат А3