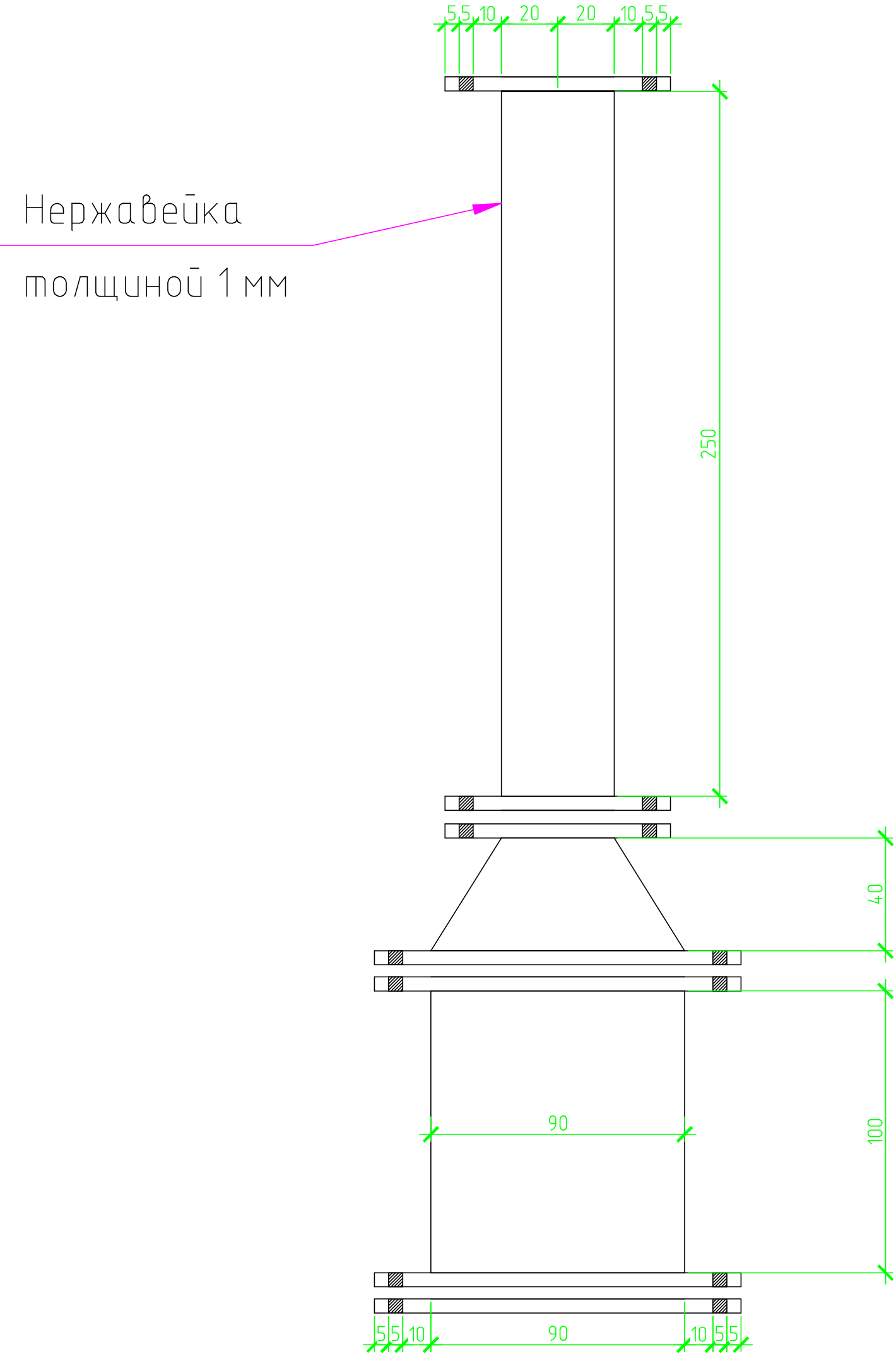
5 5 10 20 20 10 5 5
Нержавейка
толщиной 1 мм
250
40
90
100
5 5 10 90 10 5 5