Рама витрины

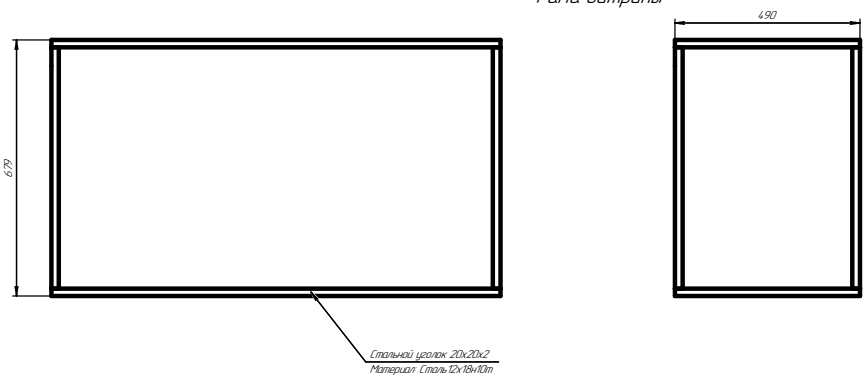

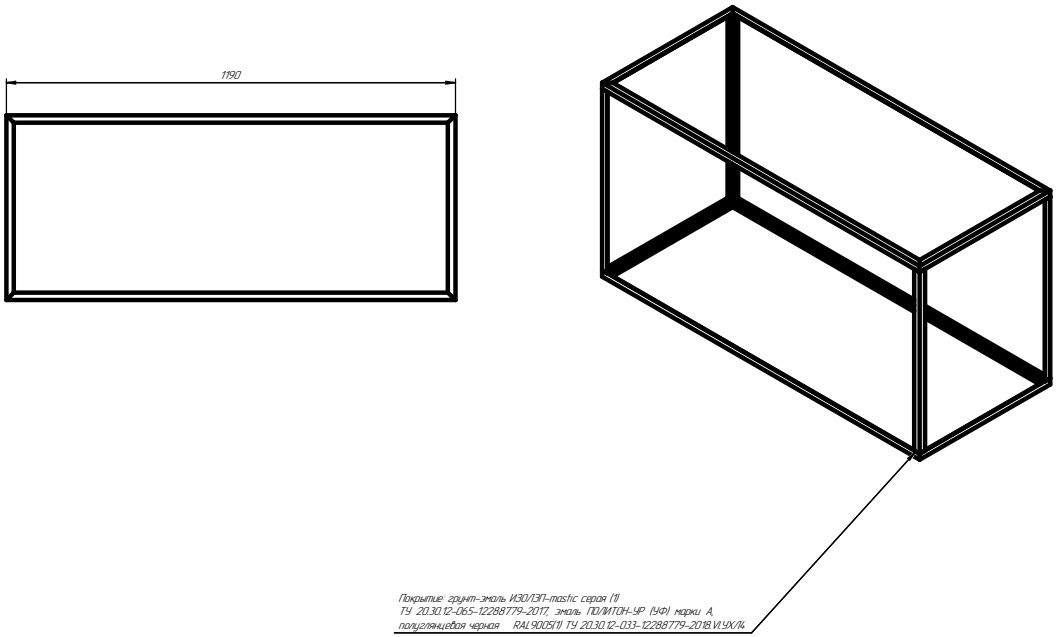

Собранная витрина

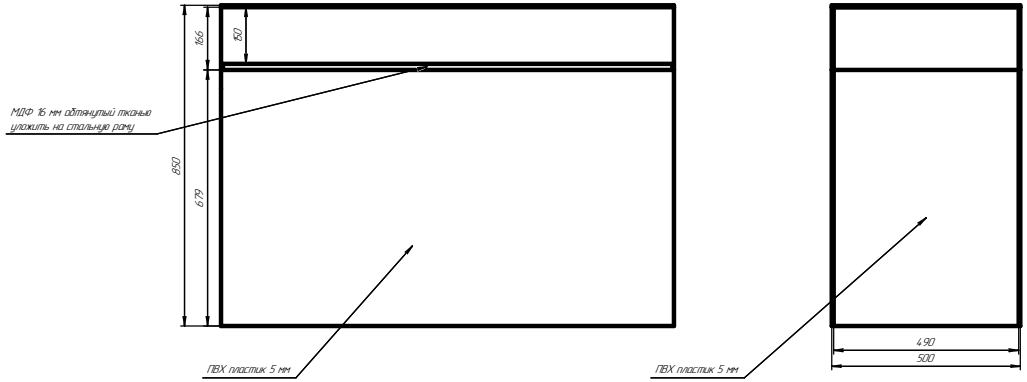

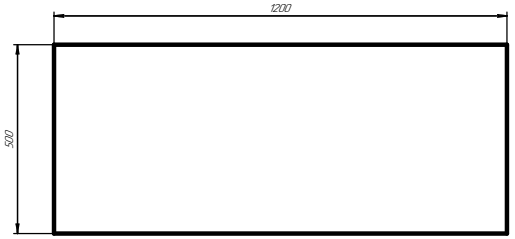

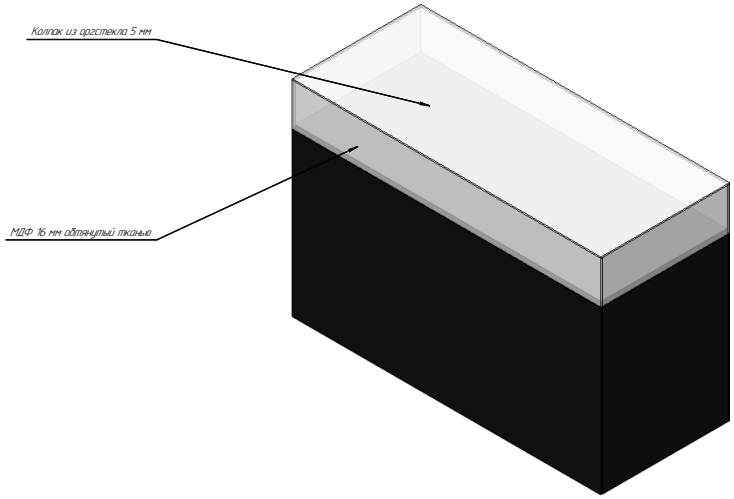

1 * Размеры для справок
2 Сварка аргонодуговая. Сварные швы по ГОСТ 14771-76. Проволока Св-06Х19Н9Т ГОСТ 2246-70
3 ПВХ пластик приклеить к стальной раме с помощью эпоксидных составов с хорошей подготовкой поверхностей перед склейкой

Изм.	Лист	№ докум.	Подп.	Дата	Витрина	Лит.	Масса	Масштаб
Разраб.								15
Пров.						Лист	Листов 1	
Гл.контр.								
Н.контр.								
Утв.								

Копировал Формат А0